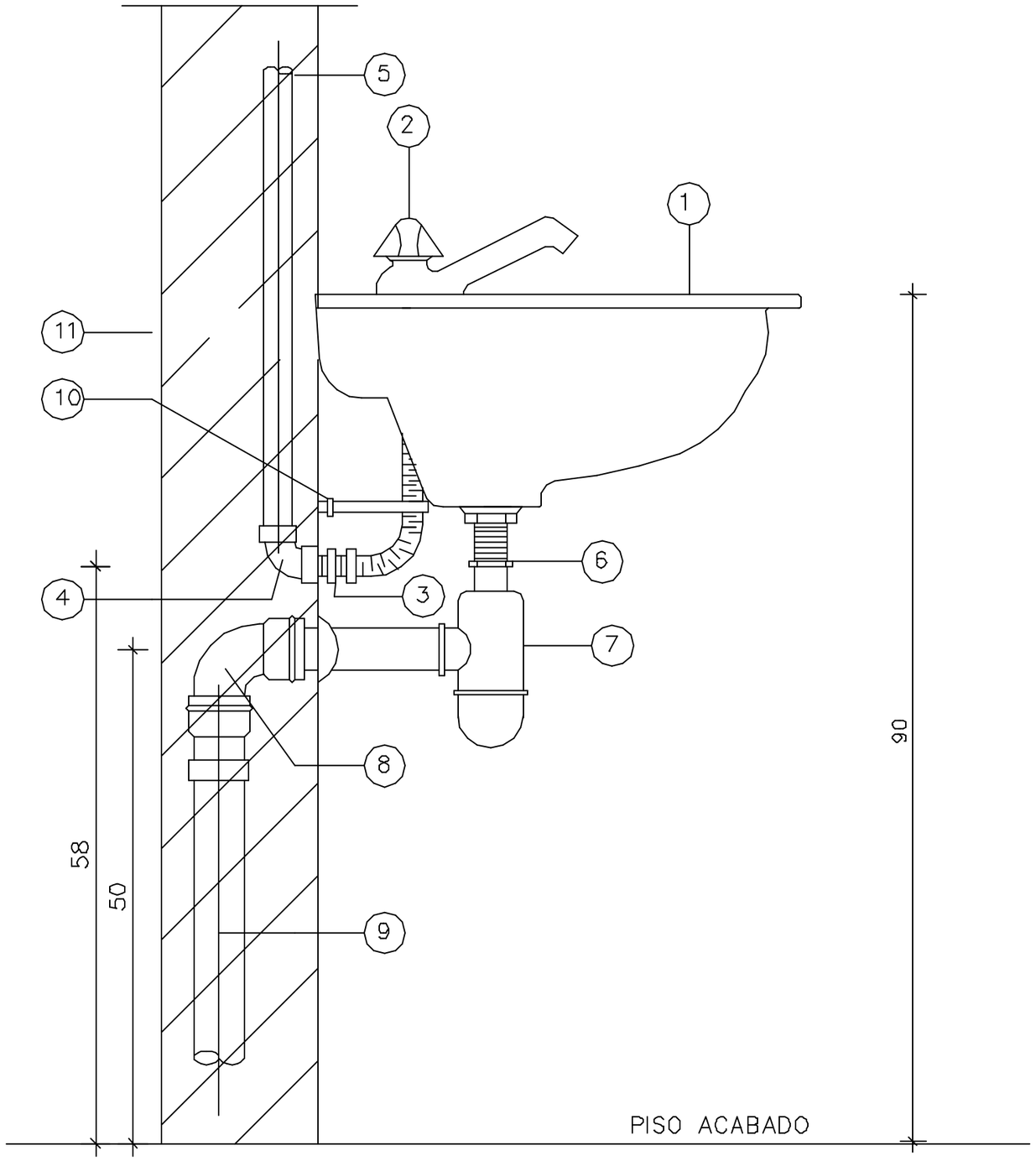

DETALHE DE INSTALAÇÃO DO LAVATÓRIO INDIVIDUAL

RELAÇÃO DO MATERIAL

(1) – LAVATORIO SEM COLUNA

(2) ao (9) – IDEM AO LAVATORIO COLETIVO

(10) – SUPORTE P/ LAVATORIO C/ 2 PARAFUSOS DE FIXACAO EM BUCHA PLASTICA

(11) – PROJECAO DE DOIS PARAFUSOS DE FIXACAO C/ ARRUELAS EM TACO DE MADEIRA C/ BUCHA METALICA